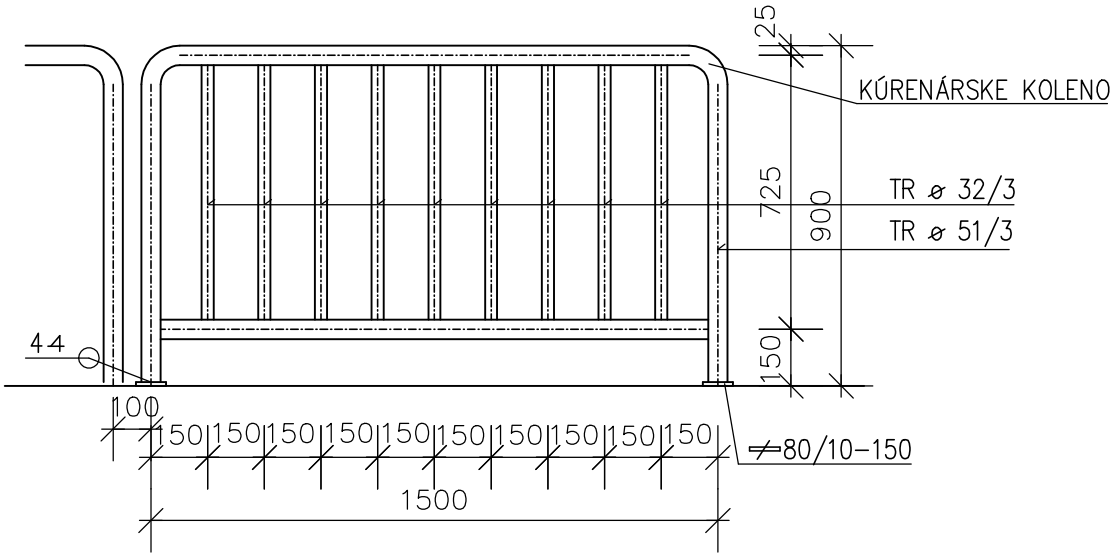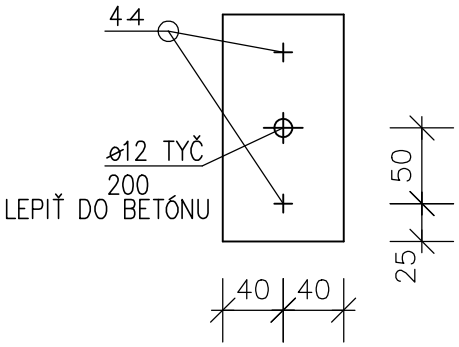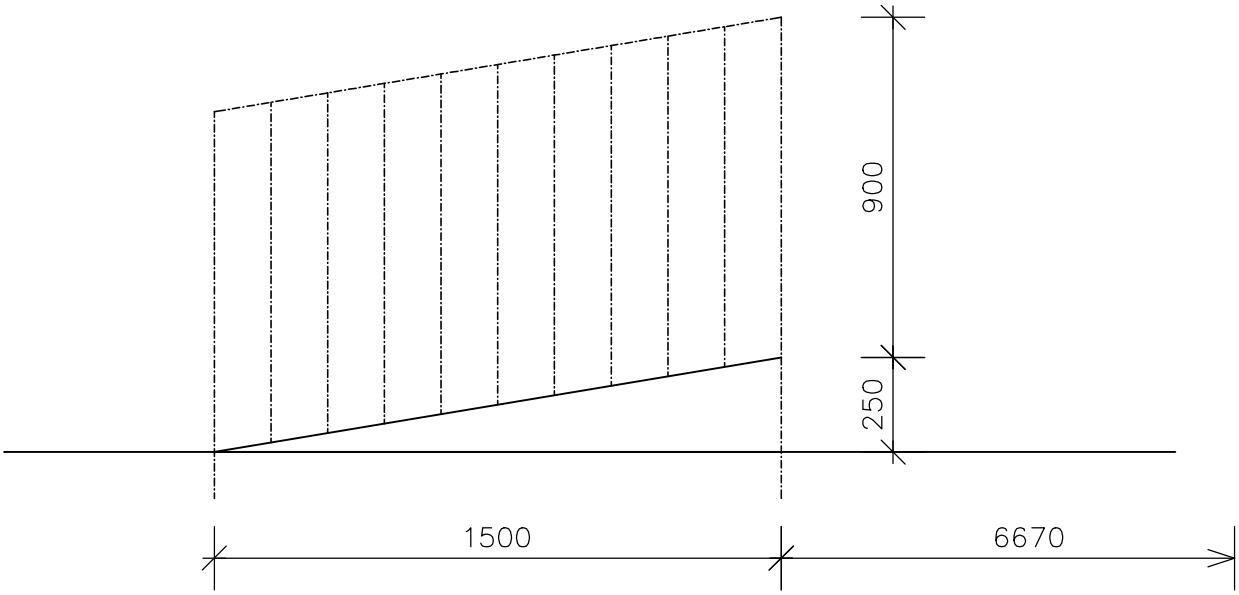# TRUBKOVÉ ZÁBRADLIE–1DIEL M 1:20